Poêles à granulés

Poêle à granulés Tumi 12 - Fonte émaillée blanche

Poêle 12 kW, étanche et canalisable avec le Zonda System , 6 habillages disponibles, côtés acier ou fonte

Poêle à granulés avec porte équipée d'une vitre céramique sérigraphiée noire et d’un double vitrage céramique intérieur, système vitre propre.

Description

- Système canalisation d'air chaud intégré, 2 bouches de sortie d'air diamètre 80 mâle à l'arrière du poêle
- Répartition air chaud entre canalisations par 2 clapets actionnables par l'arrière du poêle
- Option Tumi-Box pour distribution en traversée de cloison, permet de chauffer la pièce derrière le poêle
- Équipé du Zonda System (voir plus bas), le Tumi 12 chauffe toute la maison
- Plastron également équipé d’une vitre sérigraphiée noire
- Chambre de combustion acier, échangeur tubulaire (améliore le rendement)
- Creuset en fonte, cendrier extractible
- Alimentation en granulés par écluse rotative
- Poêle étanche sous 50 Pa
- Air raccordable à l'extérieur
- Installation selon DTU24.1 ou selon CPTC portant sur les poêles à granulés étanches et conduits de fumée sous Avis Technique
- Convection forcée débrayable, 6 vitesses de ventilation (0 à 5)
- En vitesse 0 le poêle chauffe en convection naturelle, donc beaucoup plus silencieux

- Pilotage par interface tactile
- Programmateur hebdomadaire
- Kit Wi-Fi pour contrôle par application en option
- Régulation de température avec sonde de température intégrée derrière le poêle
- Régulation de l'extracteur en fonction de la mesure de débit d'air de combustion (optimisation automatique de la combustion en fonction de la qualité du granulé, du conduit de fumée et des conditions atmosphériques).

Données techniques

Puissance nominale	**12 kW**
Rendement	89 %
CO %	0,0070 %
CO mg	88.1 mg/Nm^3
NOx mg	147 mg/Nm^3
COG mg	2,6 mg/Nm^3
Poussières (PM)	11.3 mg/Nm^3
mN - mmin	7.1 g/s
TwN - Twmin	225 °C
PwN - Pwmin	3 pa
Autonomie	7,50 h
Puissance réduite	**3,70 kW**
Rendement	91 %
CO %	0,0200 %
CO mg	206 mg/Nm^3
NOx mg	136 mg/Nm^3
COG mg	4.9 mg/Nm^3
Poussières (PM)	10.6 mg/Nm^3
mN - mmin	4.4 g/s
TwN - Twmin	98 °C
PwN - Pwmin	3 pa
Autonomie	26 h
Caractéristiques générales	
Plage d'utilisation	3.7 - 12 kW
Norme	EN 14785
Classe énergétique	A+
Efficacité énergétique saisonnière	85 %
Largeur - Hauteur - Profondeur	614 - 1130 - 570 mm
Indice I'	0,20
Diamètre buse	80 mm
Poids	145 kg
Combustible	Granulés
Charge maximum de combustible	21 Kg
Distance de sécurité aux matériaux combustibles Arrière - Côtés - Devant	20 - 40 - 80 cm

---

En savoir plus...

Panneau de commandes à touches sensitives

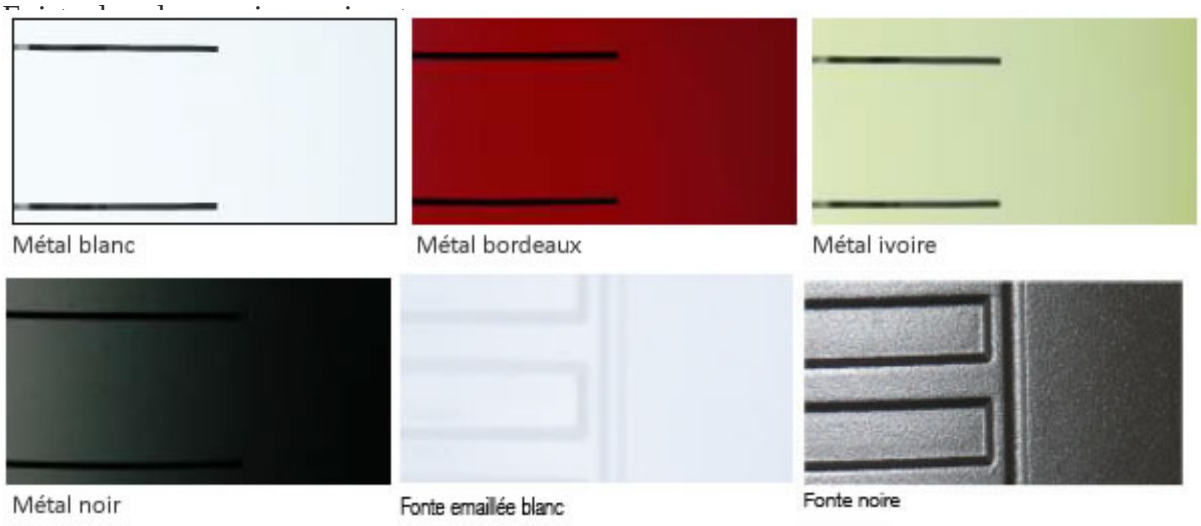

Compatible avec le Zonda System pour la distribution d'air chaud.

Plan

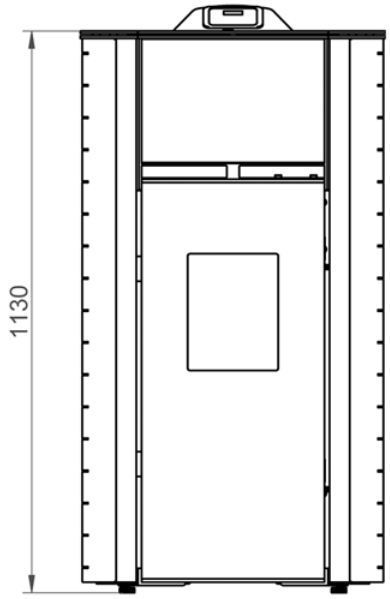
1130

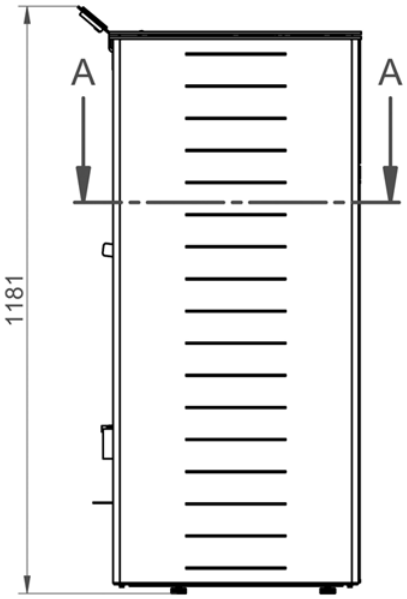
A
A
1181

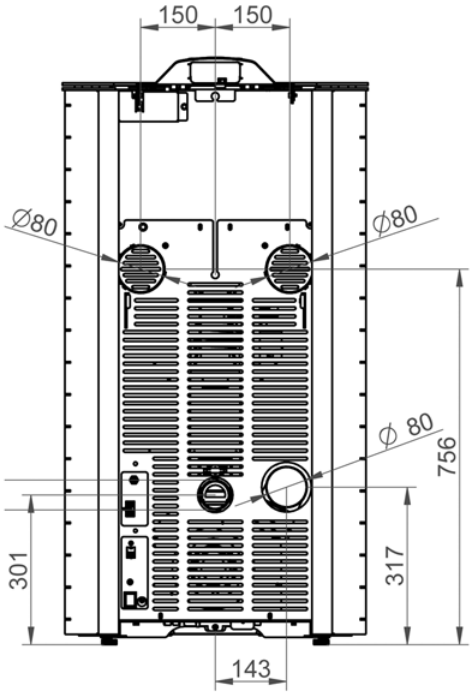
150
150
∅80
∅80
∅ 80
756
301
317
143

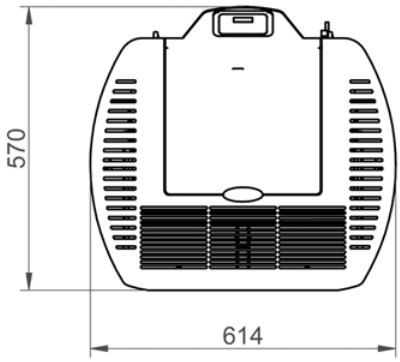
570
614