Poêles à granulés

Poêle à granulés Mila 6

Poêle à granulés Mila 6, étanche, 6 kW, sortie concentrique, double porte, côtés acier blanc, gris, ou noir

Poêle à granulé avec sortie concentrique verticale sur le dessus permettant un important gain de place dans la pièce, système vitre propre

---

Description

- Double porte, une porte en verre sérigraphié noir d'une seule pièce et une porte technique en acier avec vitre vitrocéramique plate, une lame d'air ventile entre les 2 portes
- Alimentation en granulés par écluse rotative
- Poêle étanche sous 50 Pa
- Air raccordable à l'extérieur par l'arrière ou le dessus (grâce à la sortie concentrique)
- Installation selon DTU24.1 ou selon CPTC portant sur les poêles à granulés étanches et conduits de fumée sous Avis Technique
- Convection forcée débrayable sur les trois première puissance, 6 vitesses de ventilation (0 à 5)
- De la puissance 1 à 3, le poêle peut chauffer en convection naturelle, il est donc beaucoup plus silencieux
- Chambre de combustion acier, échangeur tubulaire (améliore le rendement), creuset en fonte
- Cendrier extractible
- Bougie céramique : allumage plus efficace et rapide, réduit la consommation électrique
- Pilotage par interface tactile
- Programmateur hebdomadaire

- Kit Wi-Fi pour pilotage par smartphone en option
- Régulation de température avec sonde de température intégrée derrière le poêle
- Régulation de l'extracteur en fonction de la mesure de débit d'air de combustion (optimisation automatique de la combustion en fonction de la qualité du granulé, du conduit de fumée et des conditions atmosphériques)

Données techniques

Puissance nominale	**6,10 kW**
Rendement	93 %
CO %	0,0030 %
CO mg	36,6 mg/Nm^3
NOx mg	148 mg/Nm^3
COG mg	0.7 mg/Nm^3
Poussières (PM)	13.7 mg/Nm^3
mN - mmin	4,2 g/s
TwN - Twmin	115.5 °C
PwN - Pwmin	3 pa
Autonomie	14 h
Puissance réduite	**2,20 kW**
Rendement	94.3 %
CO %	0,0300 %
CO mg	404.2 mg/Nm^3
NOx mg	171 mg/Nm^3
COG mg	7.9 mg/Nm^3
Poussières (PM)	11 mg/Nm^3
mN - mmin	2.7 g/s
TwN - Twmin	65.1 °C
PwN - Pwmin	3 pa
Autonomie	39 h
Caractéristiques générales	
Plage d'utilisation	2,2 - 6,1 kW
Norme	EN 14785
Classe énergétique	A++
Efficacité énergétique saisonnière	82 %
Largeur - Hauteur - Profondeur	560 - 1122 - 491 mm
Indice I'	0,20
Diamètre buse	80 mm
Poids	116 kg
Combustible	Granulés
Charge maximum de combustible	19 Kg
Distance de sécurité aux matériaux combustibles Arrière - Côtés - Devant	10 - 10 - 80 cm

Plan

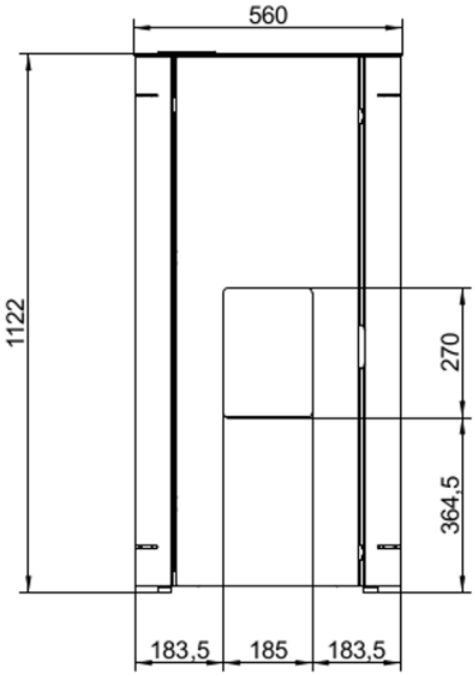
560
1122
270
364,5
183,5
185
183,5

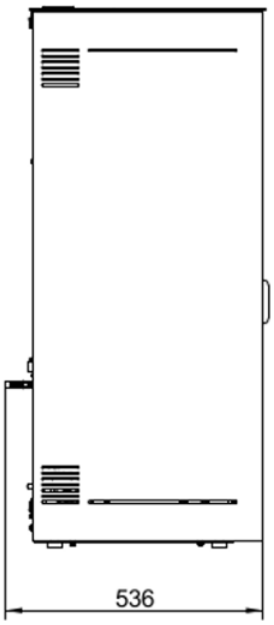
536

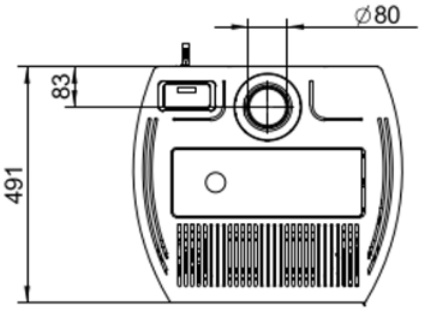
∅80
83
491

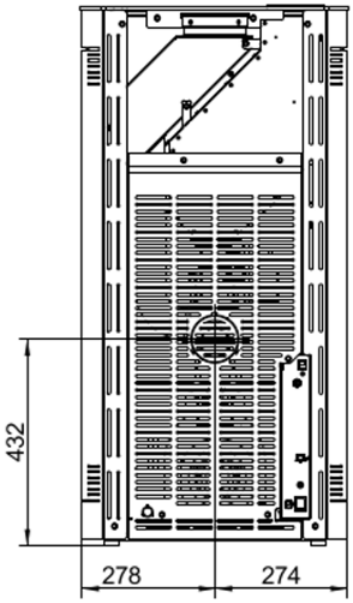
432
278
274