Poêles à bois

Poêle à bois Soro - trois faces vitrées

Poêle à bois Soro trois faces vitrées, rond sobre et contemporain, porte de bucher, puissance nominale 6.6 kW

Système vitre propre, triple combustion, foyer doublé en vermiculite, système de crochetage automatique de la porte

---

Description

- Système de fermeture robuste et “poignée froide” intégrée sous la porte
- Rampe d’injecteurs d'air tertiaire pour améliorer la combustion (triple combustion)
- Réglages de l'air primaire et secondaire séparés à l'aide de manettes de forme carré et intégrées sous la porte
- Corps du poêle en acier noir laqué mat (corps garanti 5 ans)
- Sole foyère en fonte
- Chambre de combustion doublée en vermiculite
- Déflecteur vermiculite
- Cendrier pratique (type tiroir) et de grande capacité
- Raccordement conduit vertical ou horizontal
- Raccordement air de combustion par l’arrière ou le dessous

Données techniques

Puissance nominale	**6,60 kW**

Rendement	77 %
CO %	0,1000 %
CO mg	1250 mg/Nm^3
NOx mg	92 mg/Nm^3
COG mg	99 mg/Nm^3
Poussières (PM)	15 mg/Nm^3
mN - mmin	7.2 g/s
TwN - Twmin	241 °C
PwN - Pwmin	12 pa
Caractéristiques générales	
Norme	EN 13240
Classe énergétique	A
Efficacité énergétique saisonnière	67 %
Largeur - Hauteur - Profondeur	510 - 1145 - 510 mm
Bûches	33 cm
Indice I'	0,50
Diamètre buse	150 mm
Poids	125 kg
Combustible	Bûches
Distance de sécurité aux matériaux combustibles Arrière - Côtés - Devant	10 - 64 - 80 cm

Plan

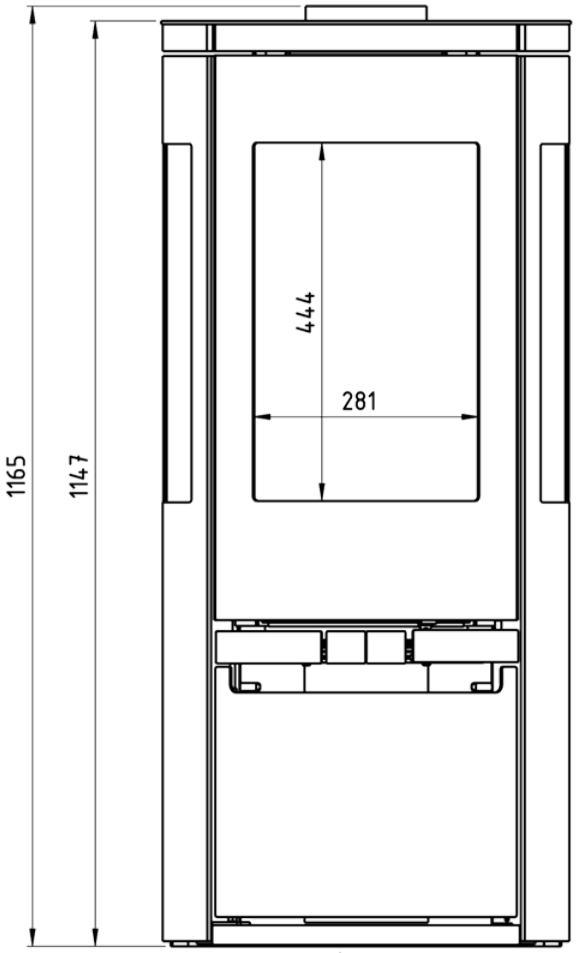
1165
1147
444
281

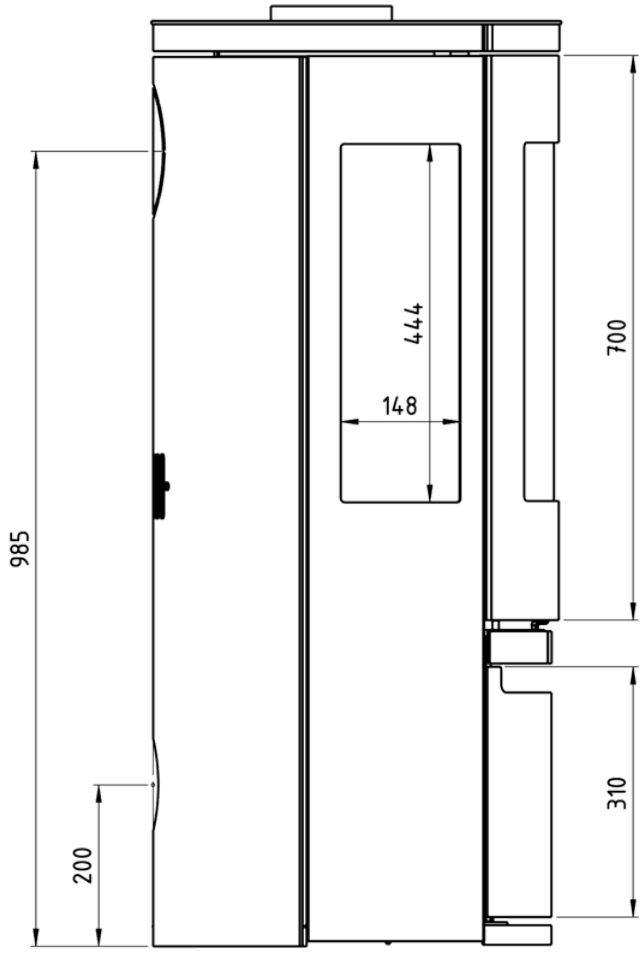
985
200
444
148
700
310

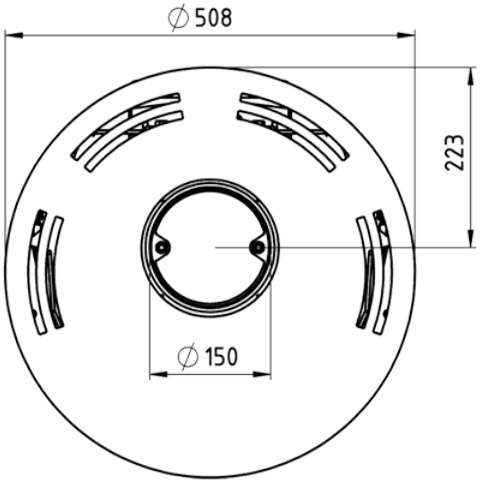
∅508
223
∅150