Poêles à bois

Poêle à bois Oval Front Wall - (fixé au mur)

Poêle à bois Oval Front fixé au mur, design et performances, adaptable sur différents supports

1 grande vitre ovale donnant une vue exceptionnelle sur le jeu des flammes, système vitres propres. Une seule manette de réglage d'air pour des flammes faciles à contrôler.

Description

- Poêle ovale en acier couleur anthracite
- Raccordement arrivée d’air extérieur vertical par le dessous
- Combustion haute température sur sole pleine, isolation chambre de combustion en vermiculite moulée
- Corps du poêle en acier double parois. Une lame d’air circule entre les 2 parois pour un chauffage par convection naturelle
- Existe en modèle Wall (accroché au mur), Fixed (suspendu au plafond), sur pieds bois, sur base ronde ou sur plateau (2.00 m)
- Possibilité d'un plateau sur mesure d'une longueur de 1.2 à 2.20 m et d'une hauteur de 35 cm à 45 cm (plateau de longueur 2.00 m et de hauteur 40 cm en standard)

Données techniques

Puissance nominale	**7,90 kW**
Rendement	76 %
CO %	0,0900 %
CO mg	1145 mg/Nm^3
NOx mg	132 mg/Nm^3

COG mg	92 mg/Nm^3
Poussières (PM)	12 mg/Nm^3
mN - mmin	6,4 g/s
TwN - Twmin	338 °C
PwN - Pwmin	12 pa
Caractéristiques générales	
Norme	EN 13240
Classe énergétique	A
Efficacité énergétique saisonnière	66 %
Largeur - Hauteur - Profondeur	980 - 606 - 415 mm
Bûches	50 cm
Indice I'	0,60
Diamètre buse	150 mm
Poids	120 kg
Combustible	Bûches
Distance de sécurité aux matériaux combustibles Arrière - Côtés - Devant	15 - 5 - 100 cm
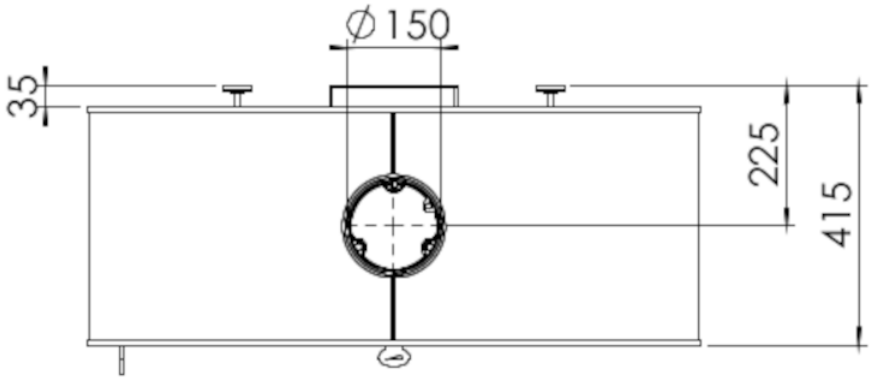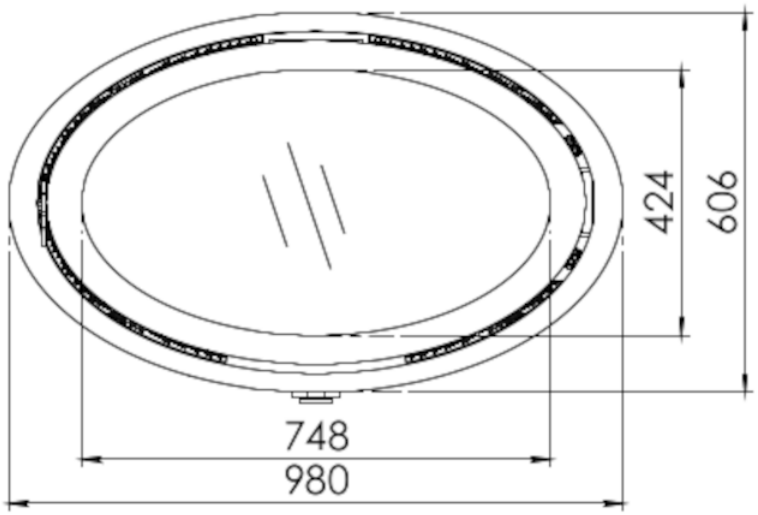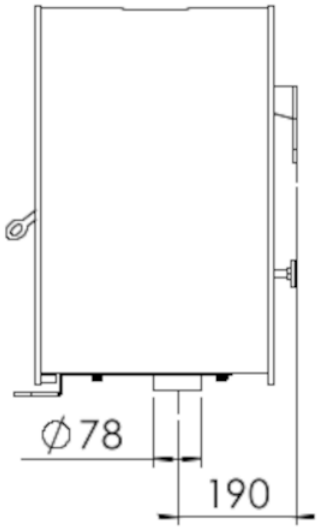
Plan