Poêles à bois

Poêle à bois Nara noir pivotant

Poêle à bois Nara noir mat, pivotant sur 120°, porte acier, habillage au choix parmi 4 possibles, puissance nominale de 7 kW

Système vitre propre, double combustion, pare flamme en vermiculite, fermeture de la porte à 2 points, rotation 120°, buse rotative à roulements, large plage de puissance utilisable, pare flamme en vermiculite.

Description

- Corps du poêle en acier soudé, soudure de qualité réalisées manuellement
- Buse rotative à roulements
- Poignée froide, métal non conducteur de la chaleur
- Réglages d'air primaire et secondaire séparés et en Inox
- Air secondaire préchauffé et amené en rideau devant la vitre (système vitre propre)
- Rampe d'injecteurs d'air tertiaire préchauffé à l'arrière (double combustion)
- Âtre en thermo-béton blanc très résistant
- Système de fermeture de la porte à 2 points pour une étanchéité parfaite
- Cendrier grande capacité sous la grille en fonte
- Raccordement conduit de fumée en vertical ou horizontal
- Raccordement diamètre 100 mm pour prise d'air extérieur
- Rotation 120° sur son pied uniquement si le raccordement du conduit de fumées est vertical

---

Données techniques

Puissance nominale	**7 kW**
Rendement	80 %
CO %	0,0800 %
CO mg	1000 mg/Nm^3
NOx mg	96 mg/Nm^3
COG mg	71 mg/Nm^3
Poussières (PM)	22 mg/Nm^3
mN - mmin	5.6 g/s
TwN - Twmin	261 °C
PwN - Pwmin	12 pa
Caractéristiques générales	
Norme	EN 13240
Classe énergétique	A+
Efficacité énergétique saisonnière	70 %
Largeur - Hauteur - Profondeur	598 - 1109 - 437 mm
Bûches	33 cm
Indice I'	0,40
Diamètre buse	150 mm
Poids	133 kg
Combustible	Bûches
Charge maximum de combustible	3 Kg
Distance de sécurité aux matériaux combustibles Arrière - Côtés - Devant	115 -115 - 115 cm

En savoir plus...

Couleur du corps : noir mat ou gris acier
Type de porte : en acier laqué ou en verre sérigraphié noir (uniquement sur modèle noir)
Habillage des côtés parmi 4 choix possibles, acier gris, acier noir, pierre ollaire, pierre crème :

Vous pouvez aussi ajouter en option une porte de bûcher en acier et une plaque supérieure en pierre.

Plan

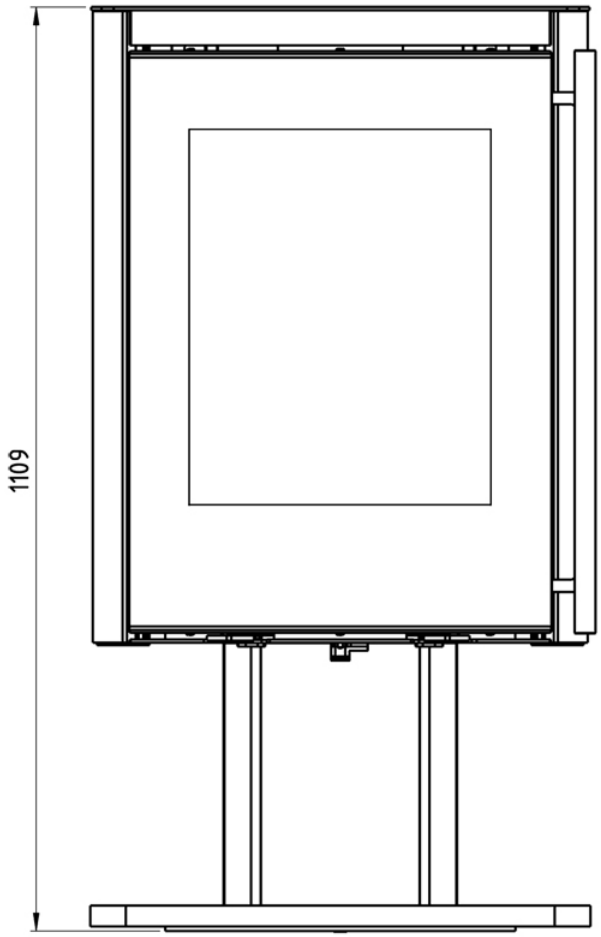
1109

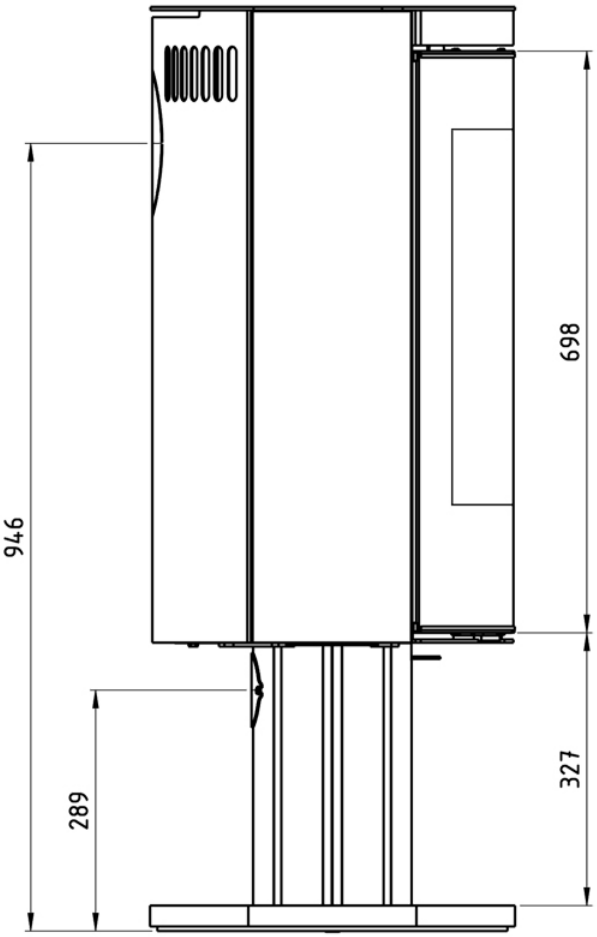
946
698
289
327

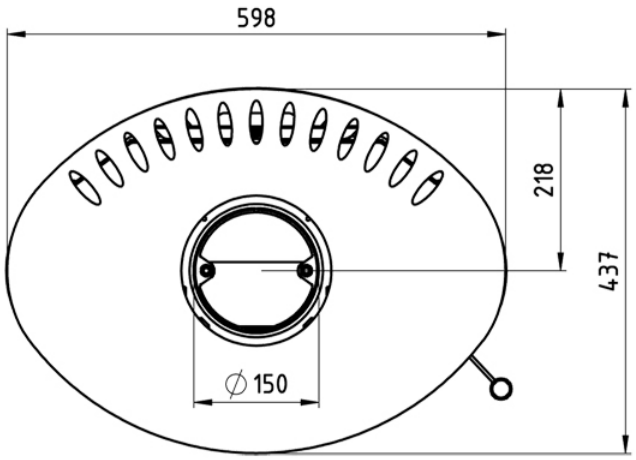
598
218
437
∅150