Poêles à bois

Poêle à bois Lanao - pivotant

Poêle à bois rond pivotant sur pied à 90°, pour buches de 33 cm, puissance nominale d'utilisation de 6 kW

Hautes performances environnementales et énergétiques, double combustion par injecteur d'air, porte à fermeture trois points, système vitre propre sur vitre galbée.

A +

Eco Design

Description

- Corps noir en acier peint
- Poignée froide argentée
- Poêle rond pivotant à 45° de chaque cotés
- Foyer en thermo-béton
- Réglages air primaire et secondaire indépendants
- Air raccordable à l'extérieur (en option)
- Grande chambre de combustion en thermo-béton
- Sole foyère en fonte
- Système vitre propre

Données techniques

Puissance nominale	**6 kW**
Rendement	80 %

CO %	0,0800 %
CO mg	1000 mg/Nm^3
NOx mg	114 mg/Nm^3
COG mg	55 mg/Nm^3
Poussières (PM)	31 mg/Nm^3
mN - mmin	5 g/s
TwN - Twmin	330 °C
PwN - Pwmin	12 pa
Caractéristiques générales	
Norme	EN 13240
Classe énergétique	A+
Efficacité énergétique saisonnière	70 %
Largeur - Hauteur - Profondeur	556 - 1084 - 516 mm
Bûches	33 cm
Indice I'	0,40
Diamètre buse	150 mm
Poids	150 kg
Combustible	Bûches
Distance de sécurité aux matériaux combustibles Arrière - Côtés - Devant	10 - 15 - 80 cm

Plan

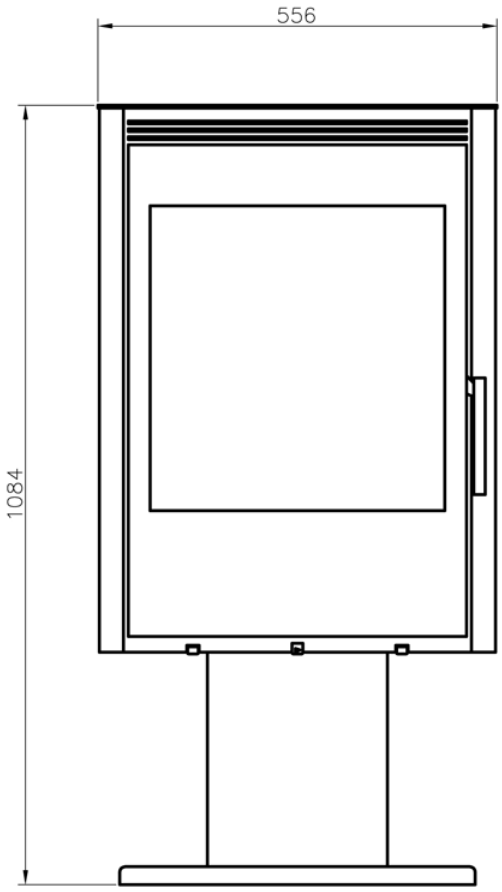
556
1084

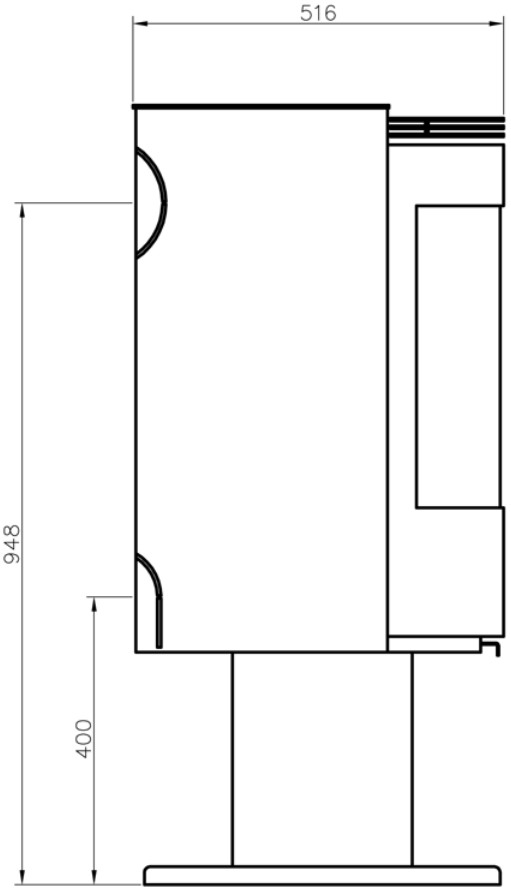
516
948
400

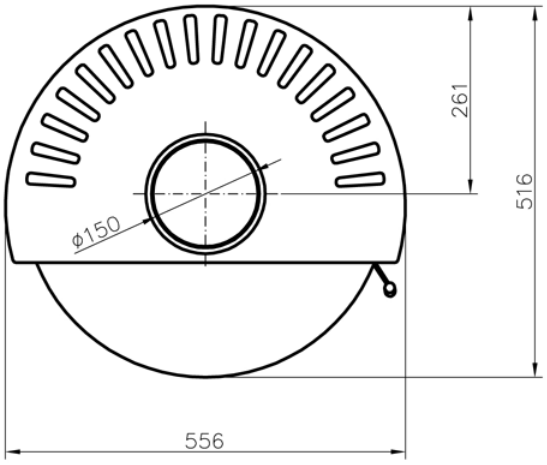
261
516
ø150
556