Poêles à bois

Poêle à bois Ivar 5 Low

Poêle à bois Ivar 5 Low, corps en acier et porte en fonte, poignée amovible, pieds courts

Petite puissance et petite taille pour une intégration dans de petits espaces. Existe aussi en version High (pieds hauts), et Store avec réserve de bois.

Description

- Poêle en acier couleur anthracite avec porte en fonte.
- Combustion haute température sur sole pleine, isolation chambre de combustion en vermiculite.
- Bûches de 33 cm.
- Option bouclier thermique arrière (réduit à 15 cm la distance de sécurité avec un conduit isolé).
- Encombrement réduit.
- Kit de raccordement direct à l'air extérieur en option.
- Buse des fumées diamètre 125 femelle.

Données techniques

Puissance nominale	**5 kW**
Rendement	82 %
CO %	0,0900 %
CO mg	1125 mg/Nm^3
NOx mg	78 mg/Nm^3
COG mg	62 mg/Nm^3
Poussières (PM)	8 mg/Nm^3

mN - mmin	3.9 g/s
TwN - Twmin	327 °C
PwN - Pwmin	13 pa
Caractéristiques générales	
Norme	EN 13240
Classe énergétique	A+
Efficacité énergétique saisonnière	72 %
Largeur - Hauteur - Profondeur	450 - 555 - 350 mm
Bûches	33 cm
Indice I'	0,30
Diamètre buse	125 mm
Poids	85 kg
Combustible	Bûches
Distance de sécurité aux matériaux combustibles Arrière - Côtés - Devant	40 - 50 - 110 cm
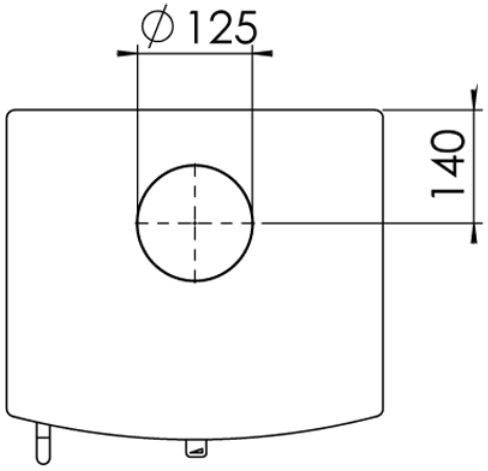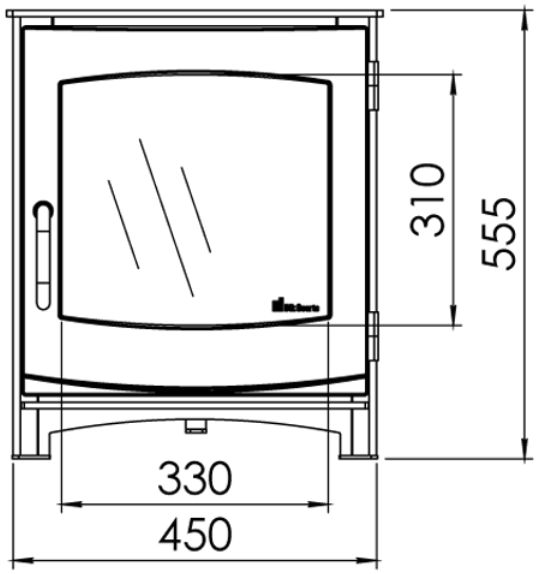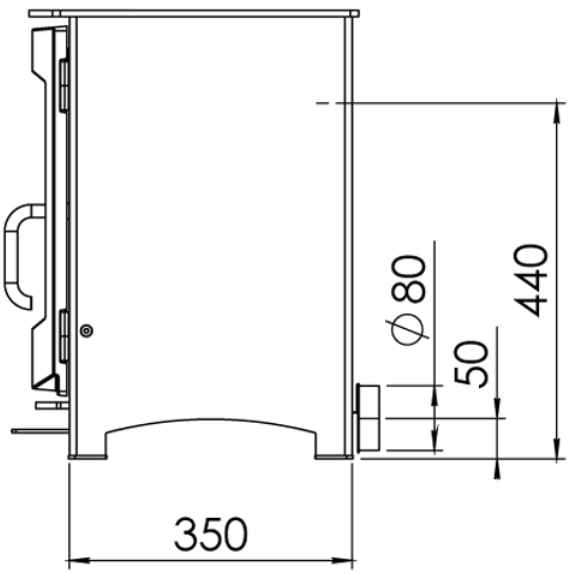
Plan