Poêles à bois

Poêle à bois Ilam - porte verre sérigraphié

Poêle à bois Ilam noir avec accumulateur de 51 kg, options côtés pierre ollaire ou pierre crème, porte verre sérigraphié et porte de bûcher en option.

Accumulateur de 51 kg inclus, système vitre propre, double combustion, foyer en thermo-béton blanc, pare flamme en vermiculite, système de fermeture de la porte à 2 points.

Description

- Corps du poêle en acier soudé, soudures de qualité réalisées manuellement
- Poignée froide, métal non conducteur de la chaleur
- Réglages d'air primaire et secondaire séparés et en Inox
- Système vitre propre avec air secondaire préchauffé et amené en rideau devant la vitre
- Rampe d'injecteurs d'air tertiaire préchauffé à l'arrière (double combustion)
- Âtre en thermo-béton blanc, très résistant
- Système de fermeture de la porte à 2 points (étanchéité parfaite)
- Cendrier grande capacité sous la grille en fonte
- Raccordement conduit de fumée en vertical ou horizontal
- Raccordement diamètre 100 mm pour prise d'air extérieur
- Poêle à inertie, chauffe la pièce essentiellement par rayonnement, conférant aux occupants une sensation de chaleur agréable et confortable

---

Données techniques

Puissance nominale	**7 kW**
Rendement	80 %

CO %	0,0800 %
CO mg	1000 mg/Nm^3
NOx mg	96 mg/Nm^3
COG mg	71 mg/Nm^3
Poussières (PM)	22 mg/Nm^3
mN - mmin	5.6 g/s
TwN - Twmin	261 °C
PwN - Pwmin	12 pa
Caractéristiques générales	
Norme	EN 13240
Classe énergétique	A+
Efficacité énergétique saisonnière	70 %
Largeur - Hauteur - Profondeur	598 - 1375 - 437 mm
Bûches	33 cm
Indice I'	0,40
Diamètre buse	150 mm
Poids	225 kg
Combustible	Bûches
Charge maximum de combustible	3 Kg
Distance de sécurité aux matériaux combustibles Arrière - Côtés - Devant	18 - 42 - 115 cm

En savoir plus...

Couleur du corps du poêle : noir mat ou gris acier
Type de porte : en acier laqué ou en verre sérigraphié noir (uniquement sur modèle noir)
Habillage des côtés parmi 4 choix possibles, acier gris, acier noir, pierre ollaire, pierre crème :

choix_cotes

Image not found or type unknown

Vous pouvez aussi ajouter en option une porte de bûcher en acier et une plaque supérieure en pierre.

Plan

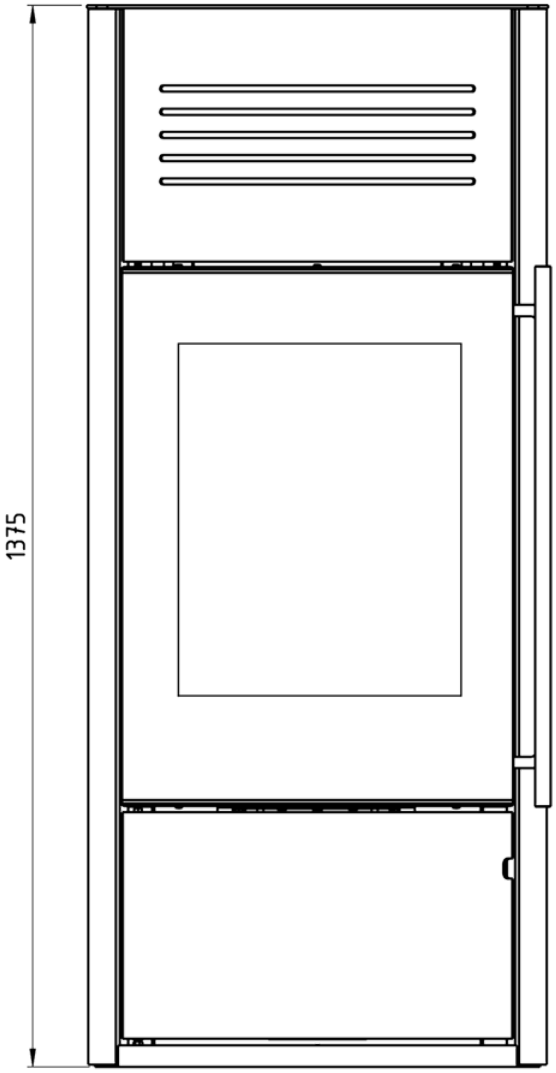
1375
598

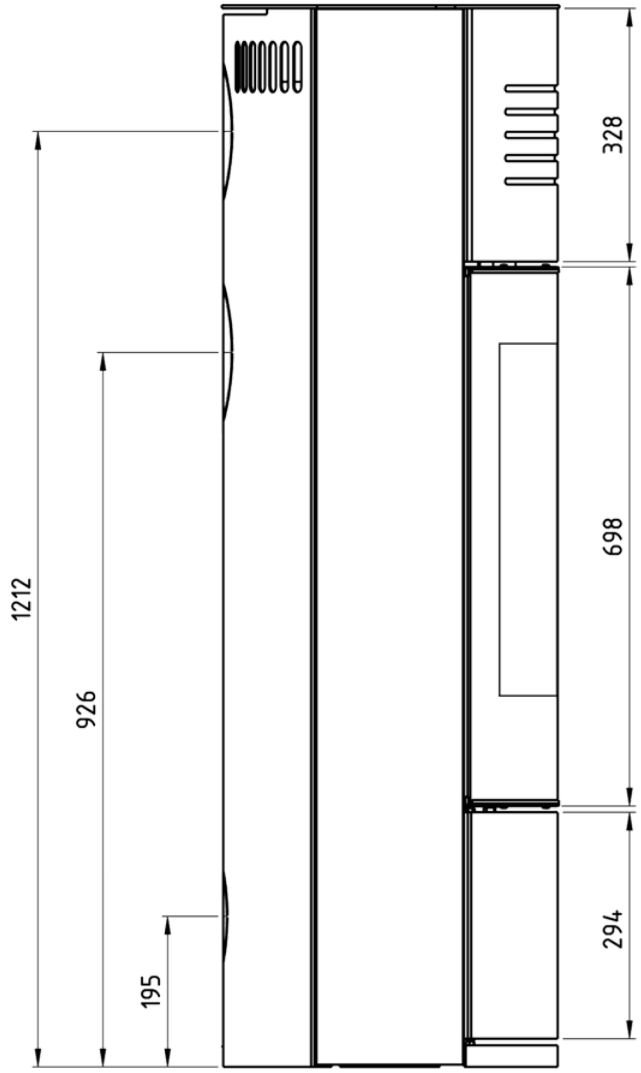
1212
926
195
328
698
294

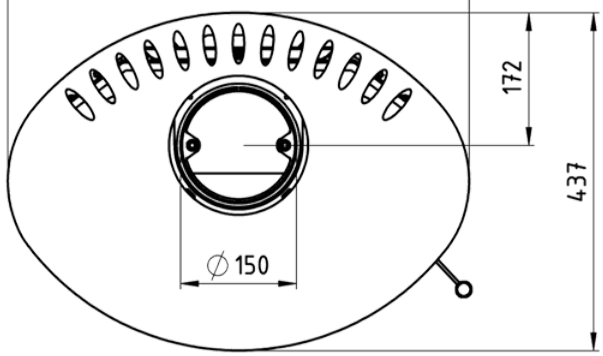
172
437
∅150