Inserts, foyers fermés

Insert cheminées Instyle - Front 650 EA

Insert acier 6 kW hautes performances à encastrer, design moderne, bûches 33cm

Ligne contemporaine et minimaliste, convection naturelle. Plage d'utilisation de 3 à 9 kW

Description

- Corps et porte en acier, chambre de combustion en vermiculite.
- Buse de fumée conique et buse de fumée pour raccordement flexible en option.
- Jeux de 2 buses d'air de convection à raccorder à l'extérieur de la hotte.
- Alimentation en air de combustion raccordable pour prélèvement à l’extérieur de l’habitation en option.
- Les dimensions indiquées sont les dimensions encastrables.
- Garantie 2 ans (sauf vermiculite).

Cadre façade démontable au choix parmi 4 versions :
- Cadre classic line : cadre acier massif de 40 mm de large et épaisseur 4 mm (notre photo)
- Cadre modern line : cadre acier bords pliés de 40 mm de large
- Cadre slim line : cadre acier bords pliés de 20 mm large
- Cadre finition affleurante (placo, pierre...)

Données techniques

Puissance nominale	**6,10 kW**
Rendement	81 %
CO %	0,0800 %
CO mg	1005 mg/Nm^3

NOx mg	99 mg/Nm^3
COG mg	58 mg/Nm^3
Poussières (PM)	24 mg/Nm^3
mN - mmin	4.8 g/s
TwN - Twmin	288 °C
PwN - Pwmin	12 pa
Caractéristiques générales	
Norme	EN 13229
Classe énergétique	A
Efficacité énergétique saisonnière	71 %
Largeur - Hauteur - Profondeur	650 x 495 x 380 mm
Bûches	33 cm
Indice I'	0,40
Diamètre buse	150 mm
Poids	108 kg
Combustible	Bûches

En savoir plus...

La gamme Instyle existe en diverses largeurs encastrables.
Distance minimale par rapport aux matériaux inflammables : 70 cm

Plan

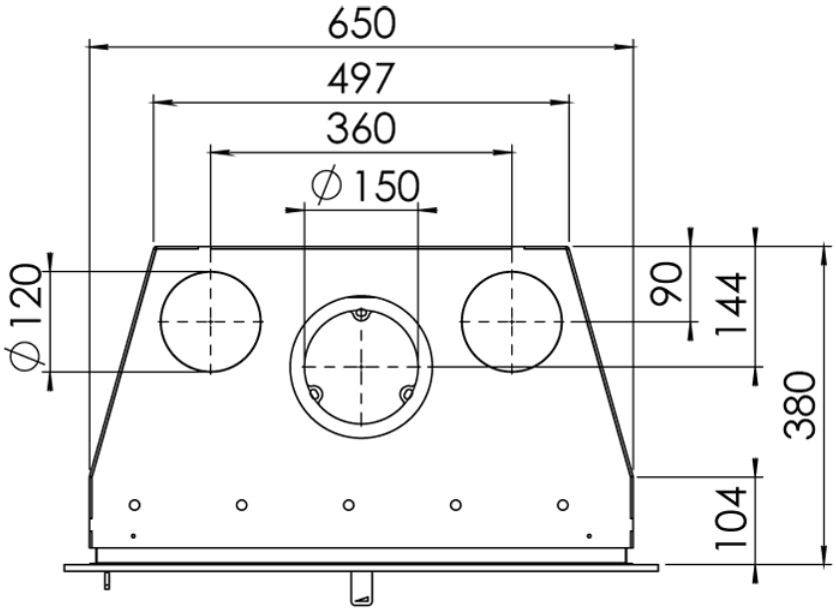
650
497
360
∅150
∅120
90
144
380
104

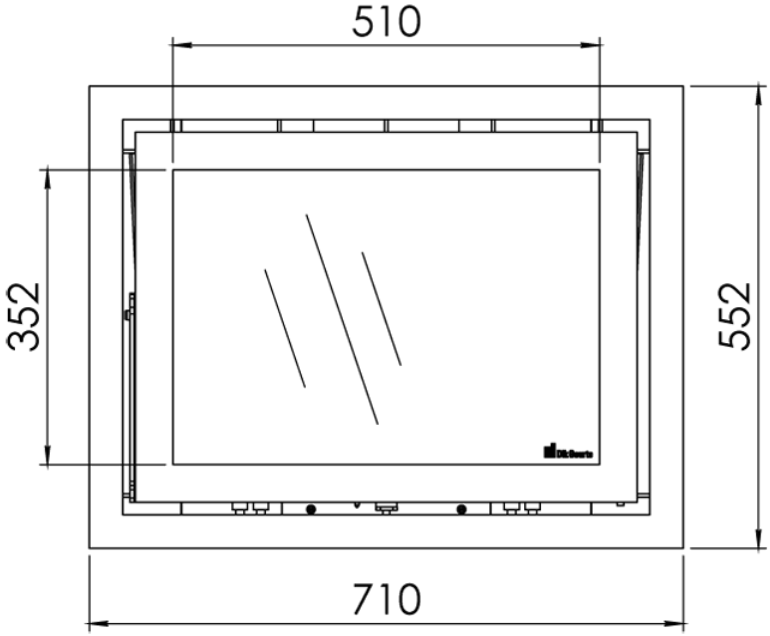
510
352
552
710

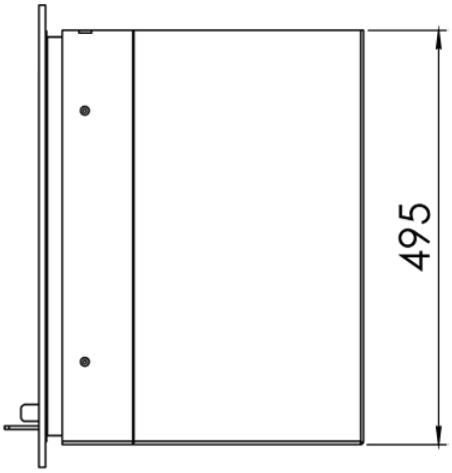
495