# Inserts, foyers fermés

## Insert cheminée Prostyle Tunnel - 700EA double face

Insert acier double face, deux portes ouvrables en verre sérigraphié, bûches 50cm, puissance nominale 11 kW

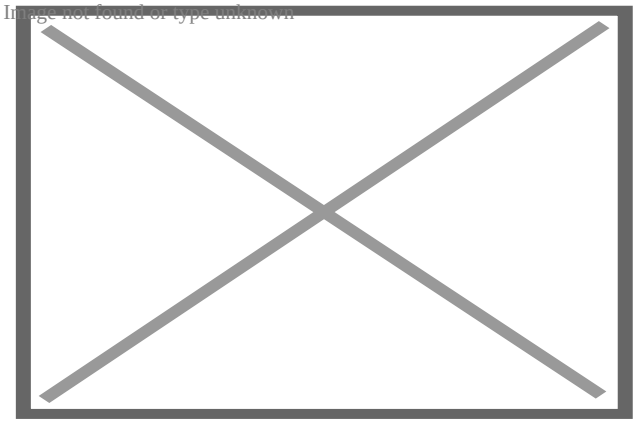


Ce foyer à bois se place idéalement entre deux espaces, où le feu est visible de partout. Sa plage de puissance de 9 à 12 kW offre une chaleur généreuse. Ce foyer tunnel est particulièrement indiqué pour les plus grandes pièces d'habitation.

---

---

### Description

- Corps en acier et porte en verre sérigraphié, chambre de combustion en vermiculite
- Cadre sur mesure de 12 mm à 100 mm en option
- Les dimensions indiquées sont les dimensions encastrables
- Axe de buse air comburant dessous : 271 mm
- Les petites buches de 50 cm sont acceptées, mais l'utilisation de buches de 33 cm est conseillée
- Garantie 2 ans (sauf vermiculite)

Insert avec deux cadres amovibles, possibilité de 4 modèles de cadre:
- Cadre classic line : cadre acier massif de 40 mm de large et épaisseur 4 mm (notre photo)
- Cadre modern line : cadre acier bords pliés de 40 mm de large
- Cadre slim line : cadre acier bords pliés de 20 mm large
- Cadre finition affleurante (placo, pierre...)

---

### Données techniques

| | |
|---|---|
| **Puissance nominale** | **11 kW** |
| Rendement | 83 % |

| | |
|---|---|
| CO % | 0,0800 % |
| CO mg | 987 mg/Nm$^3$ |
| NOx mg | 28 mg/Nm$^3$ |
| COG mg | 21 mg/Nm$^3$ |
| Poussières (PM) | 24 mg/Nm$^3$ |
| mN - mmin | 8.6 g/s |
| TwN - Twmin | 193 °C |
| PwN - Pwmin | 12 pa |
| **Caractéristiques générales** | |
| Norme | EN 13229 |
| Classe énergétique | A+ |
| Efficacité énergétique saisonnière | 73 % |
| Largeur - Hauteur - Profondeur | 700 x 600 x 550 mm |
| Bûches | 50 cm |
| Indice I' | 0,30 |
| Diamètre buse | 180 mm |
| Poids | 140 kg |
| Combustible | Bûches |
| Distance de sécurité aux matériaux combustibles Arrière - Côtés - Devant | 100/-/100 cm |

## En savoir plus...

Distance minimale par rapport aux matériaux inflammables : 70 cm
Attention, il est nécessaire de commander deux cadres avec cet insert.

## Plan

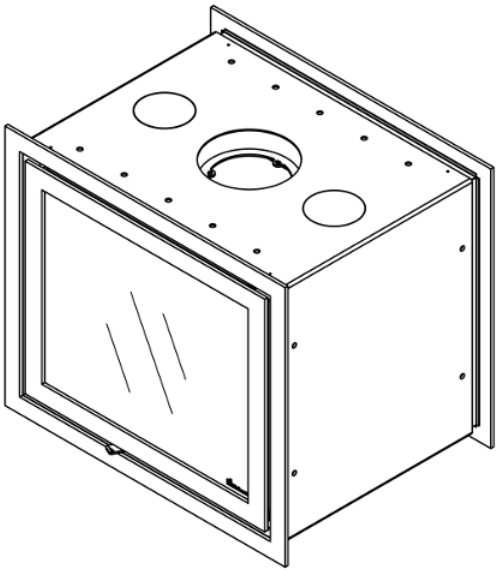

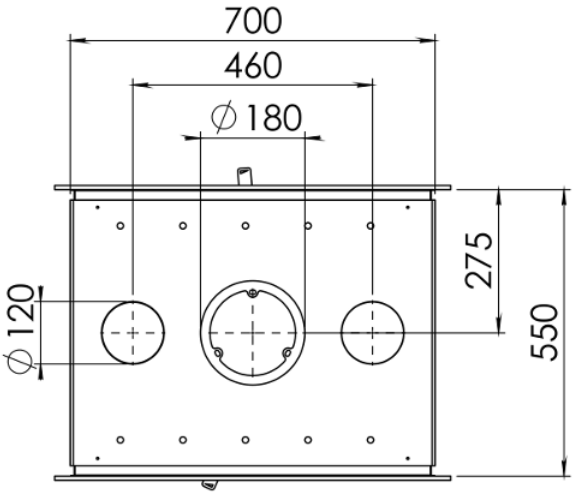
700
460
∅180
275
550
∅120

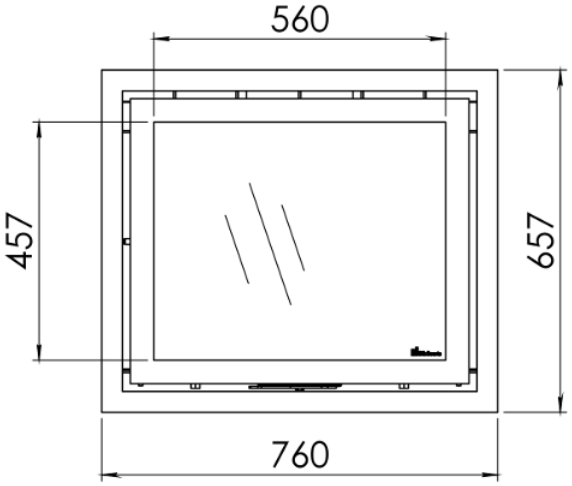
560
457
657
760

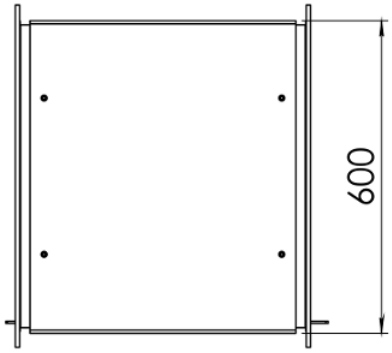
600