Inserts, foyers fermés

Insert cheminée Prostyle - Front 800EA

Insert acier de grandes dimensions, 10 kW, bûches 50cm, porte en verre sérigraphié

Ligne contemporaine et minimaliste, convection naturelle, plage d'utilisation de 8 à 12 kW

Description

- Corps en acier et porte en verre sérigraphié, chambre de combustion en vermiculite
- Buse de fumée conique et buse de fumée pour raccordement flexible en option
- Jeux de 2 buses d'air de convection à raccorder à l'extérieur de la hotte
- Alimentation en air de combustion raccordable pour prélèvement à l’extérieur de l’habitation en option
- Les dimensions indiquées sont les dimensions encastrables
- Garantie 2 ans (sauf vermiculite)

Cadre façade démontable au choix parmi 4 versions :
- Cadre classic line : cadre acier massif de 40 mm de large et épaisseur 4 mm (notre photo)
- Cadre modern line : cadre acier bords pliés de 40 mm de large
- Cadre slim line : cadre acier bords pliés de 20 mm large
- Cadre finition affleurante (placo, pierre...)

Données techniques

Puissance nominale	**10 kW**
Rendement	77 %
CO %	0,0600 %
CO mg	744 mg/Nm^3

NOx mg	122 mg/Nm^3
COG mg	39 mg/Nm^3
Poussières (PM)	29 mg/Nm^3
mN - mmin	8.5 g/s
TwN - Twmin	342 °C
PwN - Pwmin	12 pa
Caractéristiques générales	
Norme	EN 13229
Classe énergétique	A
Efficacité énergétique saisonnière	67 %
Largeur - Hauteur - Profondeur	800 x 580 x 394 mm
Bûches	50 cm
Indice I'	0,40
Diamètre buse	180 mm
Poids	125 kg
Combustible	Bûches

En savoir plus...

La gamme Prostyle existe en diverses largeurs encastrables.
Distance minimale par rapport aux matériaux inflammables : 70 cm

Plan

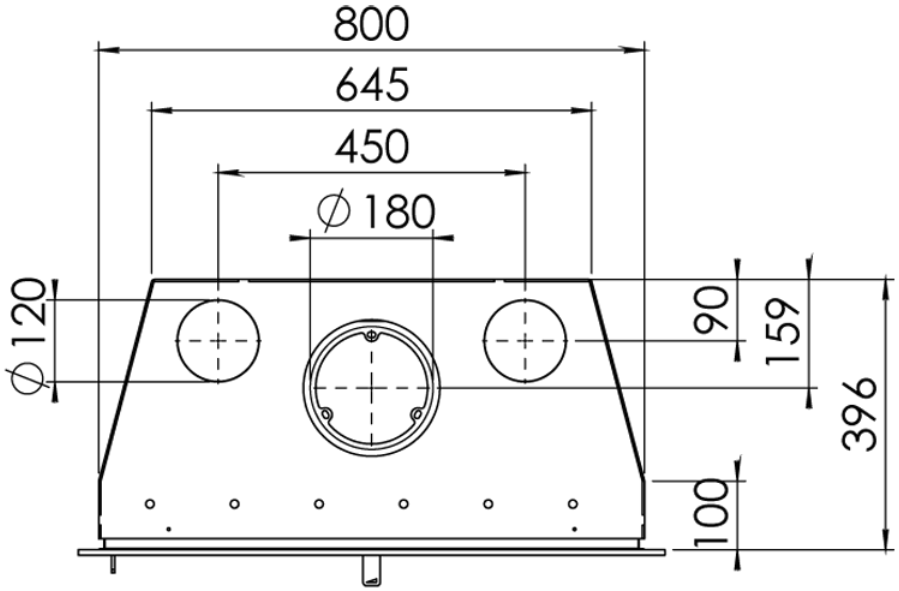
800
645
450
∅180
∅120
90
159
396
100

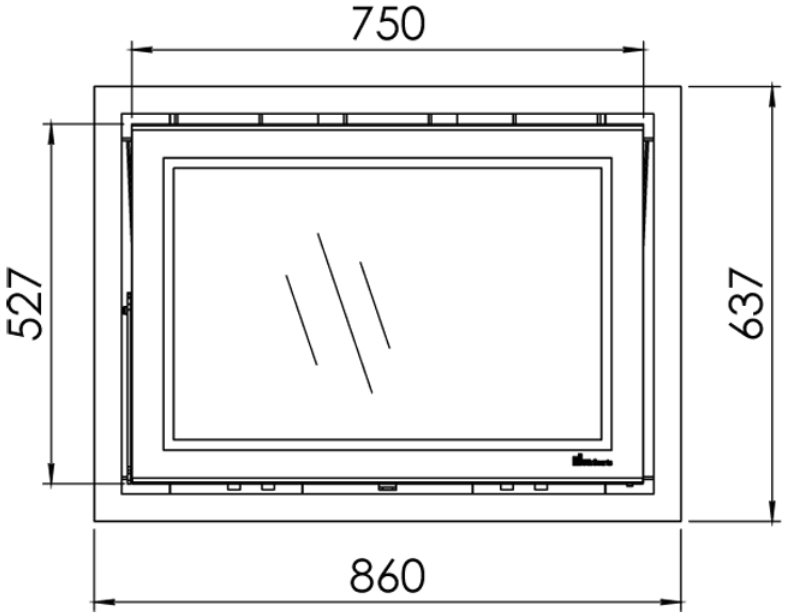
750
527
637
860

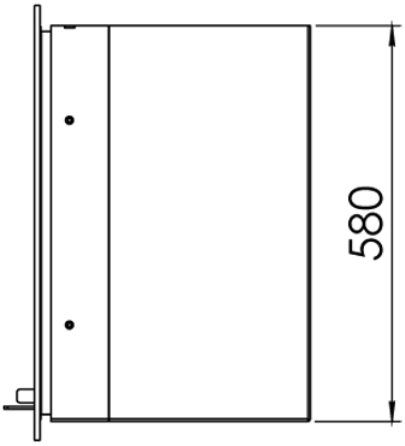
580