Inserts, foyers fermés

Insert cheminée Instyle Tunnel - 700EA Double face

Insert acier double face, puissance nominale 11 kW, hautes performances, à encastrer, bûches 50cm

Image not found or type unknown

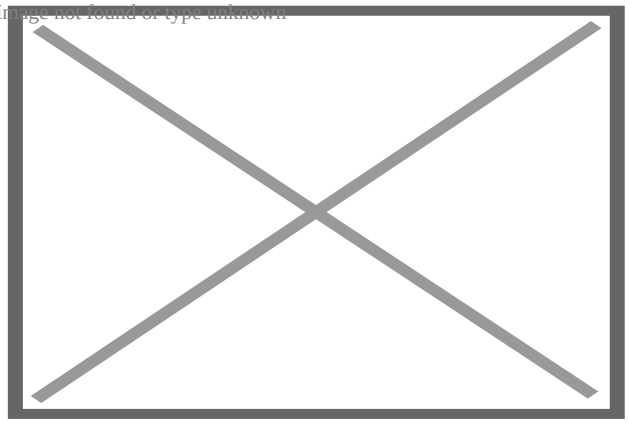

L'Instyle Tunnel à double vue est équipé sur deux faces de portes ouvrables. Ce foyer à bois se place idéalement entre deux espaces, où le feu est visible de partout. Sa plage d'utilisation de 9 à 12 kW offre une chaleur généreuse et ce foyer tunnel est particulièrement indiqué pour les plus grandes pièces d'habitation.

Description

- Corps et porte en acier, chambre de combustion en vermiculite
- Cadre sur mesure de 12 mm à 100 mm en option
- Les dimensions indiquées sont les dimensions encastrables
- Axe de buse air comburant dessous : 275 mm
- Les petites buches de 50 cm sont acceptées, mais l'utilisation de buches de 33 cm est conseillée
- Garantie 2 ans (sauf vermiculite)
- Fabrication sur mesure possible (nous consulter pour les prix et délais)

Insert avec deux cadres amovibles, possibilité de 4 modèles de cadre:
- Cadre classic line : cadre acier massif de 40 mm de large et épaisseur 4 mm (notre photo)
- Cadre modern line : cadre acier bords pliés de 40 mm de large
- Cadre slim line : cadre acier bords pliés de 20 mm large
- Cadre finition affleurante (placo, pierre...)

Données techniques

Puissance nominale	**11 kW**

Rendement	83 %
CO %	0,0800 %
CO mg	987 mg/Nm^3
NOx mg	28 mg/Nm^3
COG mg	21 mg/Nm^3
Poussières (PM)	24 mg/Nm^3
mN - mmin	8.6 g/s
TwN - Twmin	193 °C
PwN - Pwmin	12 pa
Caractéristiques générales	
Norme	EN 13229
Classe énergétique	A+
Efficacité énergétique saisonnière	73 %
Largeur - Hauteur - Profondeur	700 x 600 x 550 mm
Bûches	50 cm
Indice I'	0,30
Diamètre buse	180 mm
Poids	140 kg
Combustible	Bûches
Distance de sécurité aux matériaux combustibles Arrière - Côtés - Devant	100/-/100 cm

En savoir plus...

Distance minimale par rapport aux matériaux inflammables : 70 cm
Attention, il est nécessaire de commander deux cadres avec cet insert.

[redacted]

Plan

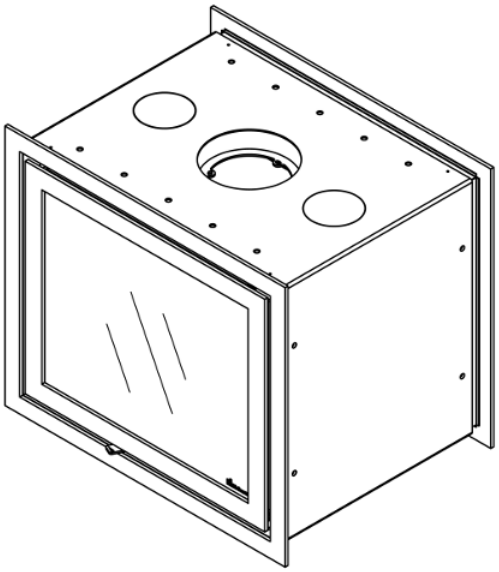

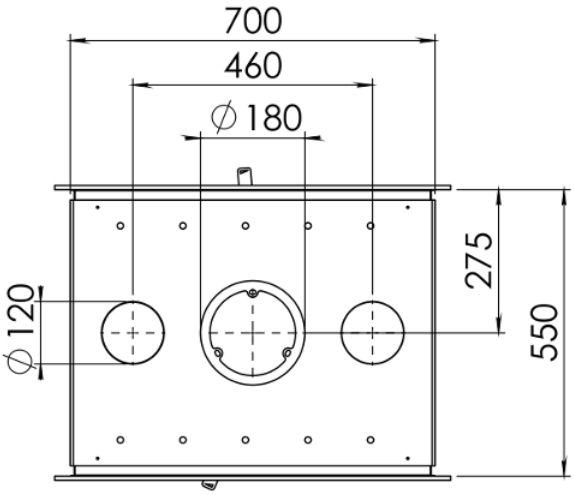
700
460
∅180
275
550
∅120

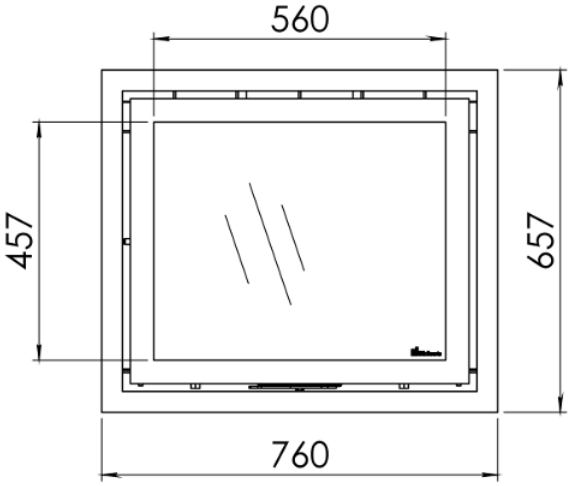
560
457
657
760

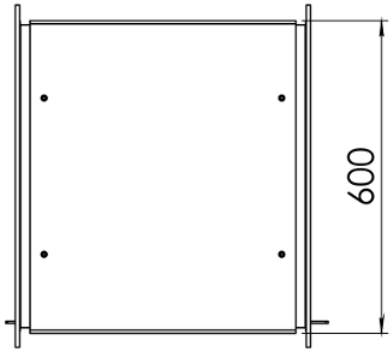
600