Inserts, foyers fermés

Insert cheminée Instyle Corner - Slim 660/570

Insert acier, design moderne, puissance de 7,4 kW, vitre d'angle en deux parties sans montant vertical

Insert acier d’angle, 7,4 kW, combustion sur sole foyère, une seule manette de réglage d’air, cadre fixe de 20 mm, vitre à droite ou vitre à gauche.

Description

- Vitre d'angle en deux parties sans montant vertical pour une vision du feu exceptionnelle
- Vitre à droite ou vitre à gauche.
- Chambre de combustion doublée de vermiculite
- Axe de la sortie de fumée ajustable sur 40 mm d’avant en arrière
- Couleur noir anthracite
- Raccordement vertical

Données techniques

Puissance nominale	7,40 kW
Rendement	80 %
CO %	0,0800 %
CO mg	955 mg/Nm^3

NOx mg	104 mg/Nm^3
COG mg	51 mg/Nm^3
Poussières (PM)	18 mg/Nm^3
mN - mmin	6 g/s
TwN - Twmin	268 °C
PwN - Pwmin	12.8 pa
Caractéristiques générales	
Norme	EN 13229
Classe énergétique	A+
Efficacité énergétique saisonnière	70 %
Largeur - Hauteur - Profondeur	660 x 570 x 350 mm
Bûches	50 cm
Indice I'	0,40
Diamètre buse	180 mm
Poids	115 kg
Combustible	Bûches
Distance de sécurité aux matériaux combustibles Arrière - Côtés - Devant	-/50/140 cm
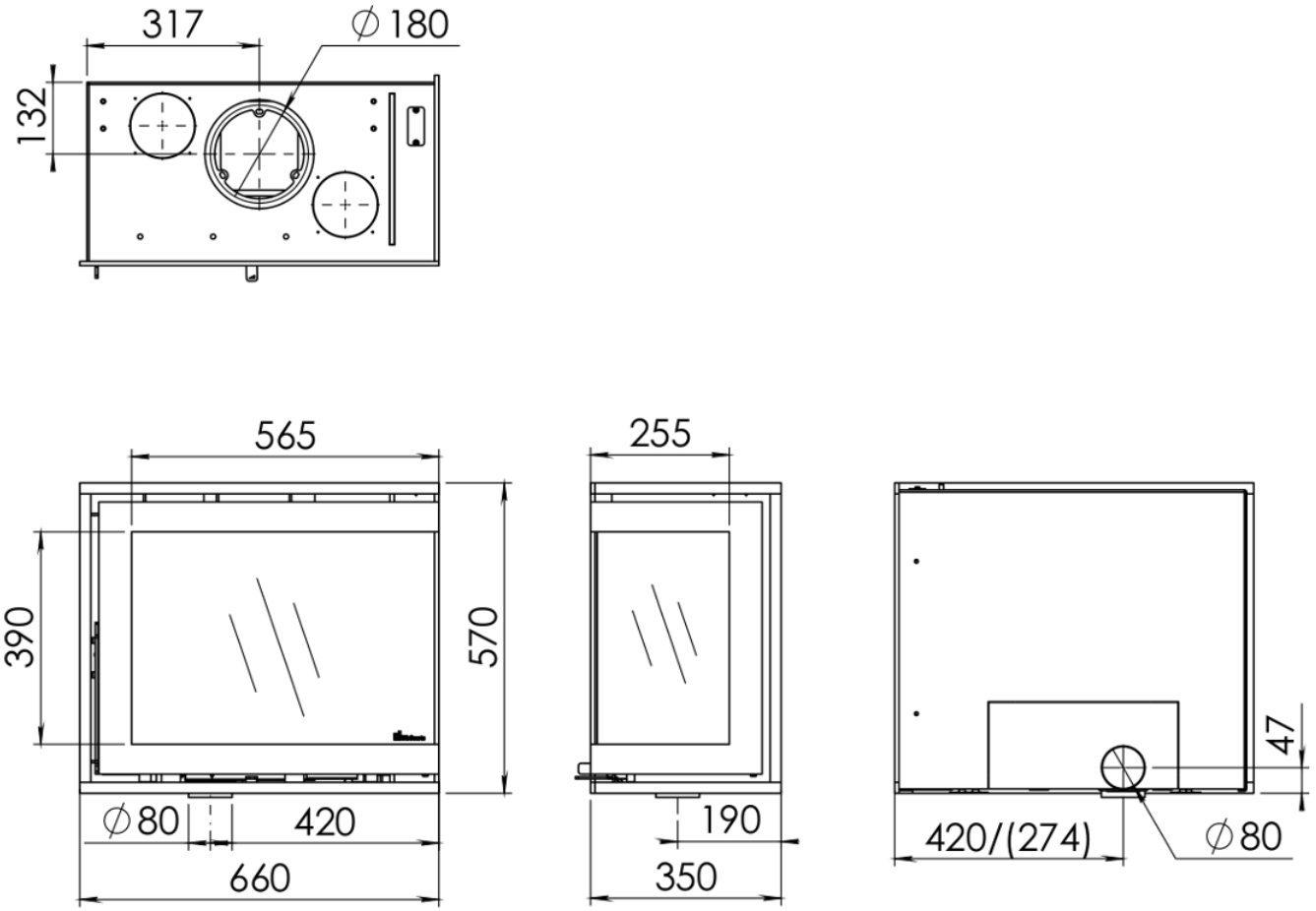
Plan