Inserts, foyers fermés

Insert cheminée Instyle Corner - 660 High-01

Insert d'angle, puissance nominale 6,8 kW. Hautes performances, à encastrer. Design moderne.

Existe avec vitre à droite ou à gauche. Plage d'utilisation de 4 à 9 kW, vitre à droite ou à gauche, bûches 33cm

---

Description

- Couleur noir anthracite en standard.
- Raccordement vertical
- Existe avec vitre à droite ou vitre à gauche

Données techniques

Puissance nominale	**6,80 kW**
Rendement	76 %
CO %	0,0600 %
CO mg	763 mg/Nm^3
NOx mg	138 mg/Nm^3
COG mg	42 mg/Nm^3
Poussières (PM)	20 mg/Nm^3
mN - mmin	6 g/s
TwN - Twmin	308 °C
PwN - Pwmin	12 pa
Caractéristiques générales	
Norme	EN 13229

Classe énergétique	A
Efficacité énergétique saisonnière	66 %
Largeur - Hauteur - Profondeur	660 x 520 x 350 mm
Bûches	50 cm
Indice I'	0,30
Diamètre buse	150 mm
Poids	95 kg
Combustible	Bûches
Distance de sécurité aux matériaux combustibles Arrière - Côtés - Devant	-/80/150 cm
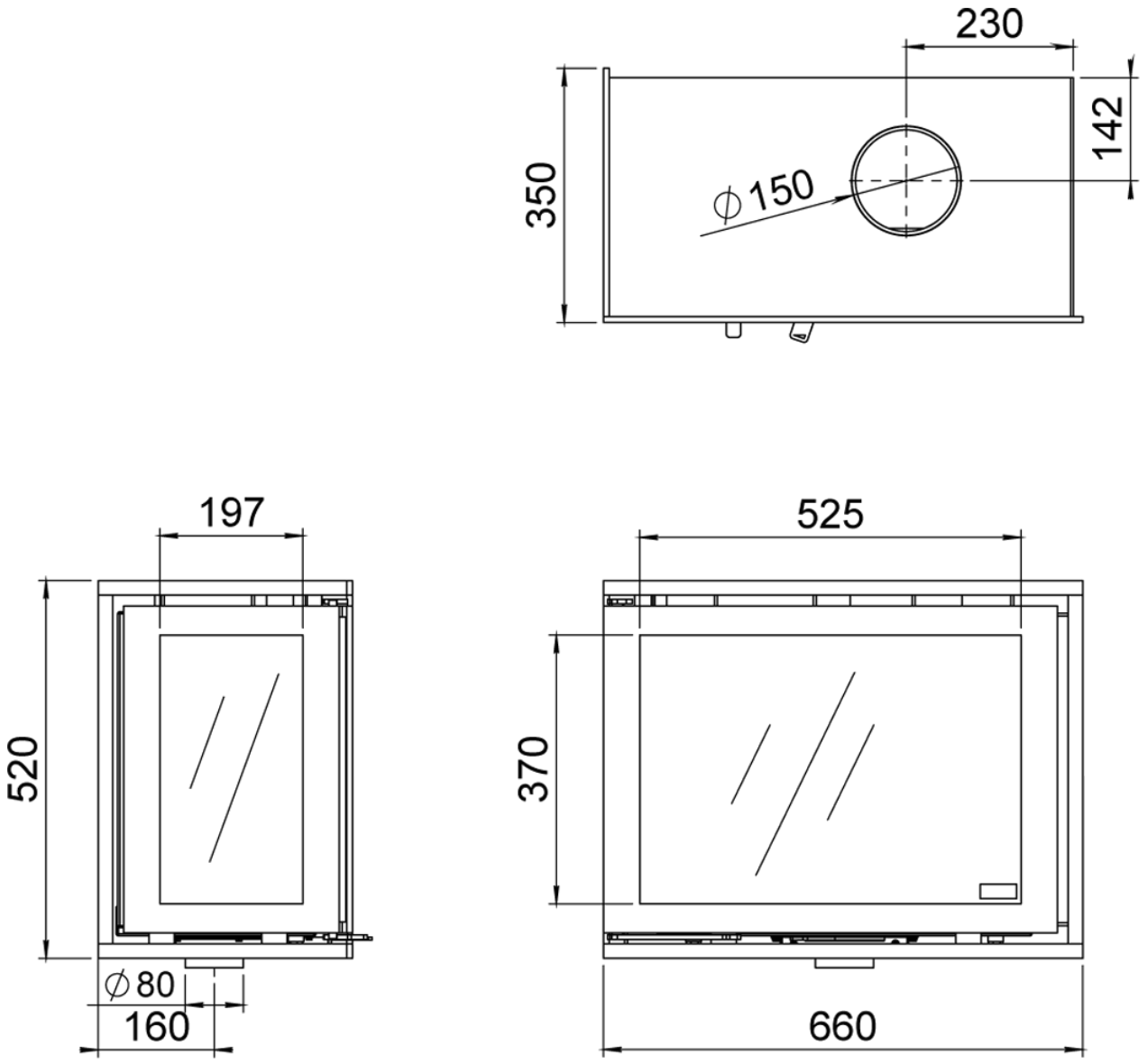
Plan