Inserts, foyers fermés

Insert cheminée Instyle - 600V Next

Insert acier 5 kW hautes performances à convection forcée, combustible bûches 33cm

Ligne contemporaine et minimaliste., convection forcée, 4 ventilateurs par appareils, 4 vitesses de convection, ventilateurs silencieux d'un débit de 75 m3/h par ventilateur. Plage de puissance de 3 à 7 kW

Description

- Corps et porte en acier, chambre de combustion en vermiculite
- Buse de fumée conique et buse de fumée pour raccordement flexible en option
- Jeux de 2 buses d'air de convection à raccorder à l'extérieur de la hotte
- Alimentation en air de combustion raccordable pour prélèvement à l’extérieur de l’habitation en option
- Les dimensions indiquées sont les dimensions encastrables
- Garantie 2 ans (sauf vermiculite)

Cadre façade démontable au choix parmi 2 versions:
- Cadre classic line : cadre acier massif de 40 mm de large et épaisseur 4 mm (notre photo) ou sur mesure
- Cadre built in frame 4S-3mm finition placo

Données techniques

Puissance nominale	**4,90 kW**
Rendement	80 %
CO %	0,0600 %
CO mg	797 mg/Nm^3
NOx mg	104 mg/Nm^3

COG mg	52 mg/Nm^3
Poussières (PM)	31 mg/Nm^3
mN - mmin	5.5 g/s
TwN - Twmin	286 °C
PwN - Pwmin	12 pa
Caractéristiques générales	
Norme	EN 13229
Classe énergétique	A
Efficacité énergétique saisonnière	70 %
Largeur - Hauteur - Profondeur	580 x 495 x 410 mm
Bûches	33 cm
Indice I'	0,40
Diamètre buse	150 mm
Poids	110 kg
Combustible	Bûches

En savoir plus...

La gamme Instyle existe en diverses largeurs encastrables.
Distance minimale par rapport aux matériaux inflammables : 70 cm

Plan

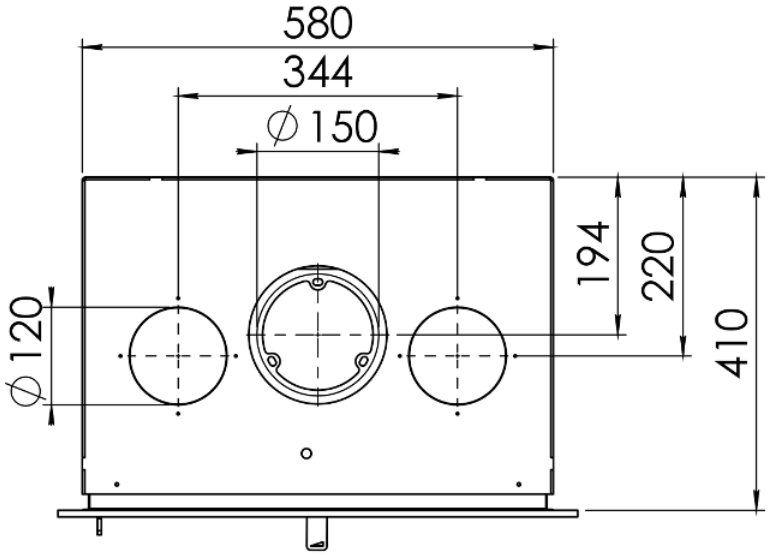
580
344
∅150
194
220
410
∅120

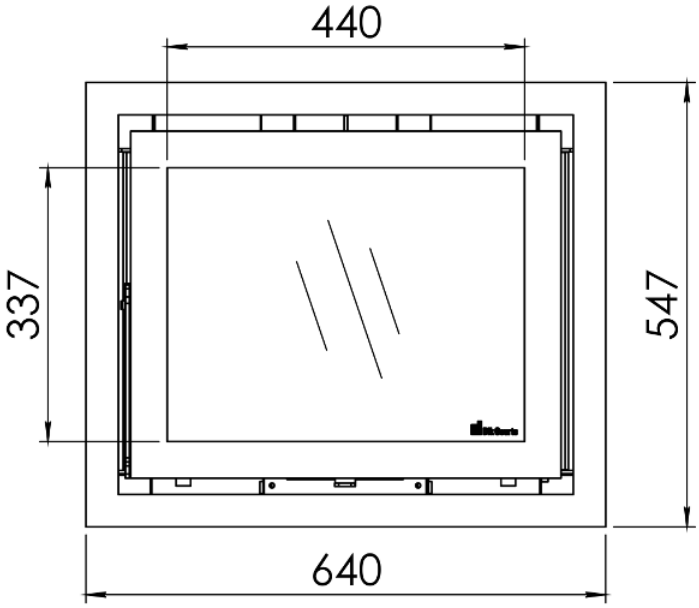
440
337
547
640

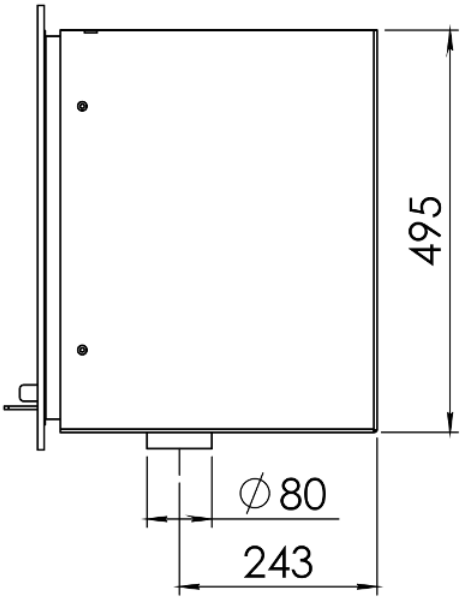
495
∅80
243