Inserts, foyers fermés

Insert cheminée fonte 700-8K - Évolution noir

Insert 8 kW, parois en fonte épaisse, grande vision du feu, bûches 50 cm, système OCS et vitre propre.
Puissance nominale de 8 kW

Vitre pyrolyse autonettoyante, économie d'énergie et protection de l'environnement OCS - Optimal Combustion System, brevet Fonte Flamme (voir illustration) - Système de fermeture à compensation. Robustesse, étanchéité réalisée uniquement avec du joint, deux clapets facilitent l'allumage et le contrôle du tirage

---

A +

Eco Design

flamme VERTE
Le label du chauffage au bois

Description

- Double combustion, arrivées d'air secondaire devant la vitre et tertiaire à l'arrière
- Vitre pyrolyse autonettoyante haute qualité
- Système vitre propre : un circuit d'air balaie la vitre (voir illustration)
- Pas de fumée dans la pièce et allumage facile : système Bypass + air primaire (voir illustration)
- Corps, porte et avaloir en fonte FGL250
- Fond du foyer démontable de l’intérieur
- Étanchéité réalisée uniquement avec du joint,
- Deux clapets pour faciliter l'allumage et contrôler le tirage
- Pare-bûches, grille, support grille et flasques amovibles
- Grand tiroir à cendre
- Possibilité de raccordement air de combustion tertiaire (buse vendue en option)
- Grande autonomie
- Porte réglable pour un ajustement parfait
- Système de fermeture à compensation
- Ramonage et entretien aisé

Données techniques

Puissance nominale	**8 kW**
Rendement	81 %
CO %	0,0700 %
CO mg	820 mg/Nm^3
NOx mg	87 mg/Nm^3
COG mg	80 mg/Nm^3
Poussières (PM)	16 mg/Nm^3
mN - mmin	6.7 g/s
TwN - Twmin	293 °C
PwN - Pwmin	12 pa
Caractéristiques générales	
Norme	EN 13229
Classe énergétique	A+
Efficacité énergétique saisonnière	71 %
Largeur - Hauteur - Profondeur	700 - 735 - 406 mm
Bûches	50 cm
Indice I'	0,30
Diamètre buse	180 mm
Poids	160 kg
Combustible	Bûches

En savoir plus...

Plus de renseignements sur la vitre propre de nos inserts fonte.

Accessoires

Cadre Basic Cheminée-cadre-basic

Largeur du bord 40mm
Intérieur du bord 37mm
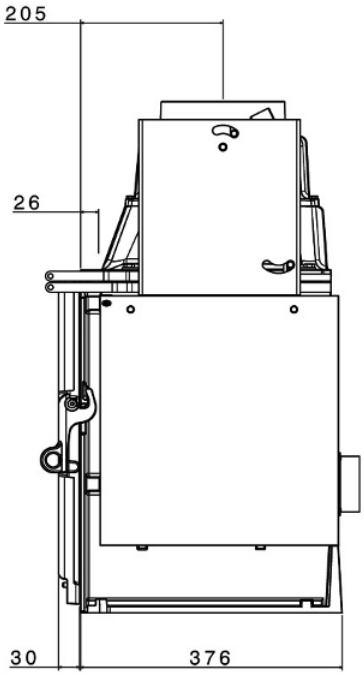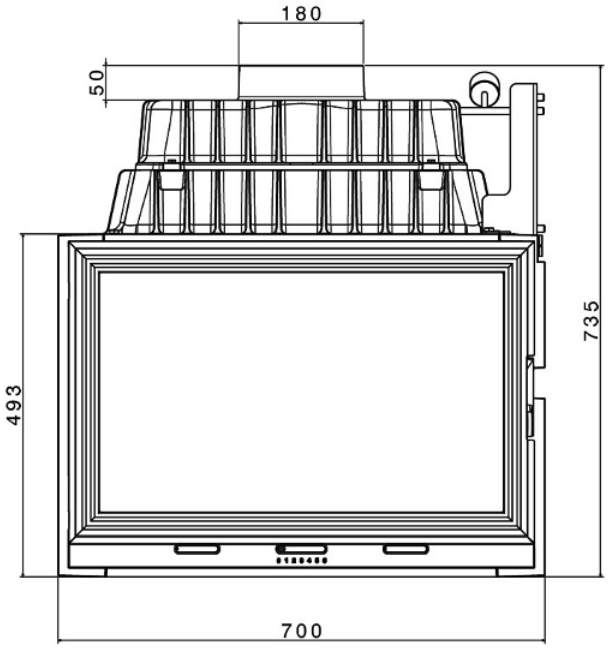
Plan