Poêles à bois

Vidar Triple 80243

3 vitres, design et performance pour ce poêle à bois Vidar Triple sur socle acier

Description

- Poêle en acier couleur anthracite
- Trois faces vitrées, les côtés s'ouvrent pour faciliter le nettoyage
- Vitres pyrolyse sur les côtés. Augmentent la température de combustion et les performances. Contribuent à garder les vitres propres.
- Bûches 50 cm supportées, 33 cm conseillées pour un chargement courant plus facile et notamment en cas de dépassement de la longueur initiale des bûches.
- Combustion haute température sur sole pleine, isolation chambre de combustion en vermiculite, 7 arrivées d'air préchauffées : arrière de la chambre de combustion, en haut et en bas des 3 vitres
- Corps du poêle en acier double parois. Une lame d'air circule entre les 2 parois pour un chauffage par convection naturelle
- Raccordement conduit de fumée par le dessus (conduit de raccordement non inclus)

Les points forts

- 3 grandes vitres donnant une vue exceptionnelle sur le jeu des flammes
- Poignées quasi invisibles
- Système vitres propres
- Une seule manette de réglage d'air

Données techniques

Puissance nominale	8,50 kW
Plage d'utilisation	4 - 9 kW
Rendement	88 %
Indice I'	0,20
Classe énergétique / Etas	A+ / 78%
CO %	0,0650 %
CO mg	813 mg/Nm^3
NOx mg	59 mg/Nm^3
COG mg	18 mg/Nm^3
Poussières (PM)	18 mg/Nm^3
Largeur - Hauteur - Profondeur	660 - 850 - 410 mm
Diamètre buse	150 mm

Longueur bûche	50 cm
Combustible	Bûches
Distance de sécurité aux matériaux combustibles Arrière - Côtés - Devant	60 - 70 - 140 cm
Norme	EN 13240
Poids	162 kg
Label Flamme Verte	★★★★★★★
mN - mmin	9.13 g/s
TwN - Twmin	341 °C
PwN - Pwmin	12 pa

En savoir plus...
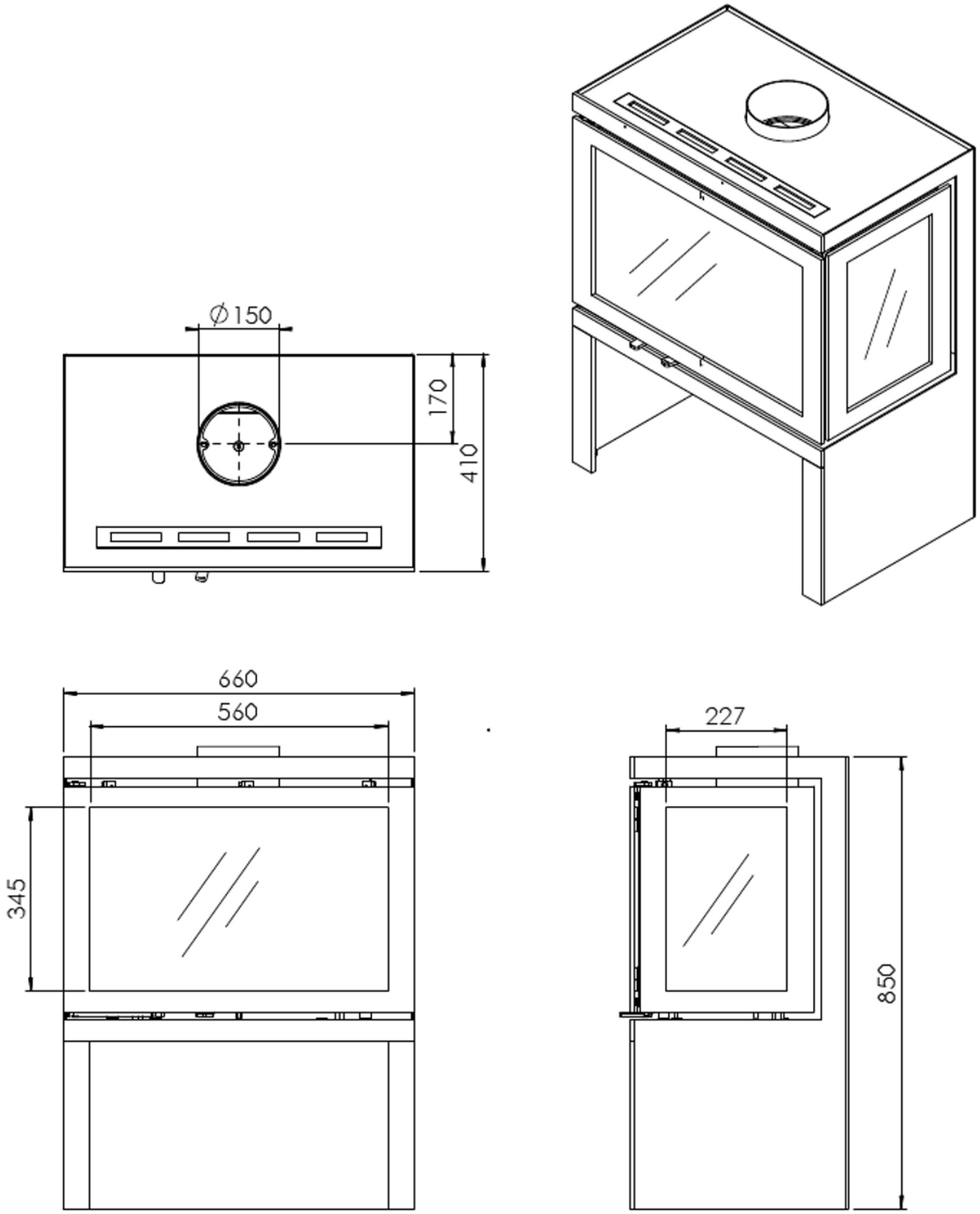
Plan